G-70E

7,0 t x 0,80 m

GALIZIA
PICK & CARRY KRANE DEUTSCHLAND

Mit 7,0 t Last verfahrbar

BAUMO

Technische Daten G-70E (Optional lieferbar mit Dieselmotor 36 kW)

- max. Traglast	7,00 t x 0,80 m
- max. Arbeitsbereich	3,80 m (ca. 6,00 m mit Spitze)
- max. Hakenhöhe	6,00 m (ca. 7,50 m mit Spitze)
- Abmessungen	3.850 mm (L) x 1.850 mm (B) x 2.070 mm (H) 3.220 mm (L Chassis) x 1.850 mm (B Chassis) x 2.070 mm (H Chassis)
- Gewicht	ca. 6.200 kg
- Auslegerlänge	3,38 m bis 6,38 m
- Teleskopsystem	voll hydraulisch, 2 Stufen
- Auslegerwinkel	-8° bis 50°
- Bereifung	Vorne: 4x 6.50-10 superelastisch Hinten: 2x 6.50-10 superelastisch
- Motor	Elektromotor mit Akkubetrieb 8 kW (48V) Akku mit 480 Ah
- max. Geschwindigkeit	7 km/h
- Standardausrüstung	Elektronischer Lastmomentbegrenzer (LMB) / Zusätzliche audiovisuelle Warneinrichtung mit Warnlampen und Rückfahralarm / Arbeitsscheinwerfer / Joysticksteuerung für Kranbewegung / Fahrerkabine / Externes Akkuladegerät (Bei Elektromotor) /
- Zusatzausrüstung	Schwerlastspitze mit Kopfhaken mit max. 4,00 t Traglast (abwinkelbar) / Feste Spitze 2,20 m mit 2,00 t Traglast / Hydr. Winde mit max. 1,75 t Zugkraft pro Strang (inkl. Hakenflasche 2-rollig mit max. 7,00 t Traglast) / Internes Akkuladegerät / Nicht markierende Reifen
- Sonderzubehör	Lackierung Kranaufbau in Hausfarbe einfarbig

Abmessungen

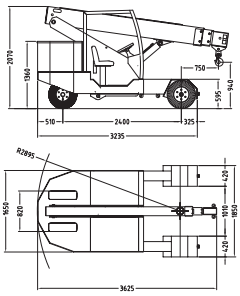
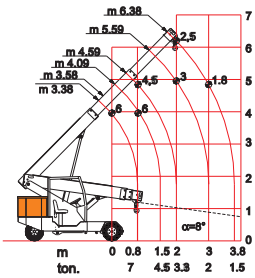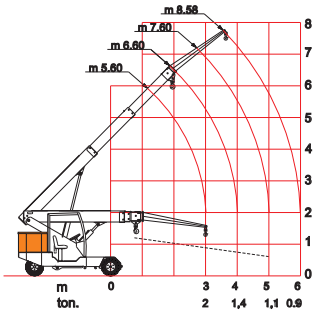
Traglastdiagramme